Luifel

Veiligheid

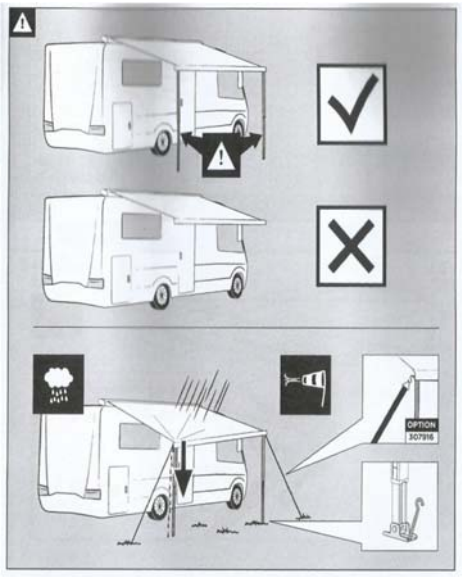

- Steeds beide poten gebruiken;
- De luifel aan 1 zijde iets lager zetten, zodat in geval van regen er geen water blijft staan;
- Veranker de poten minimaal met 1 haring;
- Veranker de luifel aan beide zijden met de stormbanden;
- Gebruik de luifel niet bij stormweer.

Extra informatie

- https://youtu.be/VDchbe4oGOk
- https://kampeerwijzer.nl/thule-hold-down-side-strap-kit/
- Zie uitgebreide handleiding in deur chauffeur

Opstellen van de luifel

- De draaistang hangt boven het bed aan de achterzijde van de camper

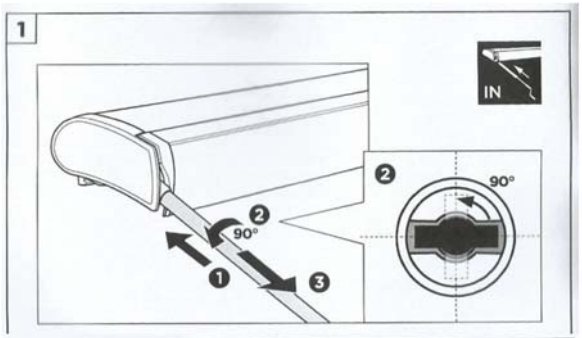

- Bevestig de stang door ze in de opening te steken en een kwartslag naar links te maken.

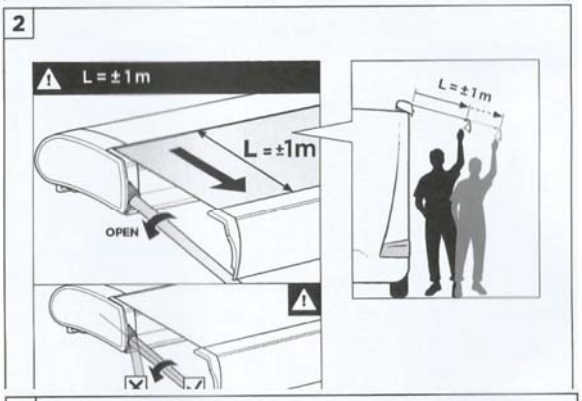

- Draai de stang linksom om de luifel ongeveer 1 meter te openen;
- Houd de stang voldoende hoog voor een vlotte draaibeweging.

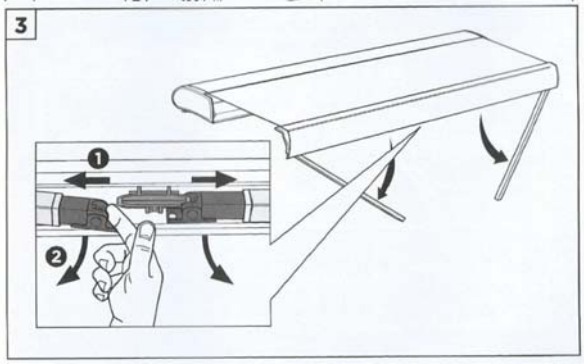

- Na ongeveer 1 meter kunnen de poten uitgeklapt worden;
- Duw de veer van de poten een beetje in, zodat de poten makkelijk loskomen.

Luifel

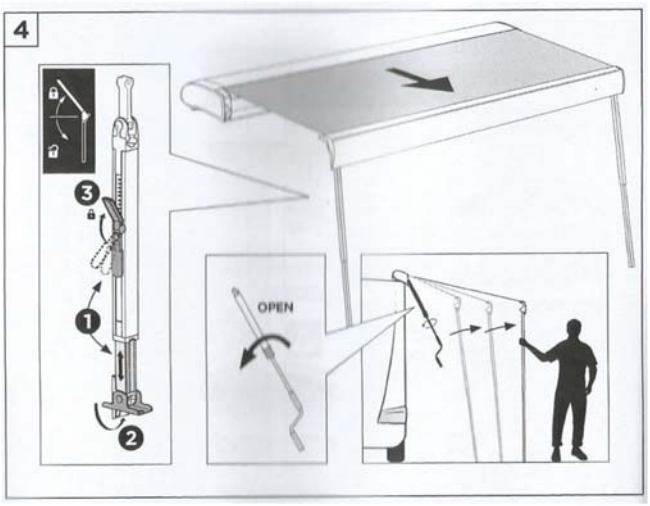

- De poten schuiven vanzelf open;
- Kies een geschikte lengte en zet de poot vast door het klepje omhoog te duwen;
- Plaats de poten schuin met de onderkant weg van de camper;
- Door de luifel verder uit te schuiven, zullen de poten recht komen te staan.

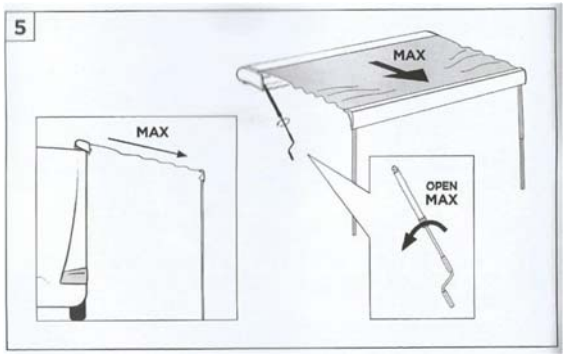

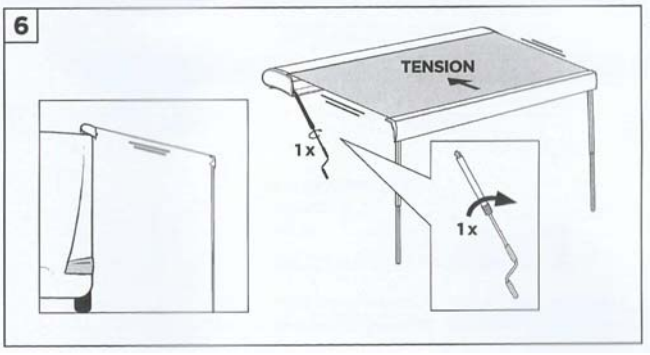

5. Draai de luifel uit tot de maximum lengte; het doek zal niet helemaal gespannen staan;
6. Draai de luifel een stukje terug in, zodat alles strak komt te staan;
7. Verwijder de draaistang uit de luifel;

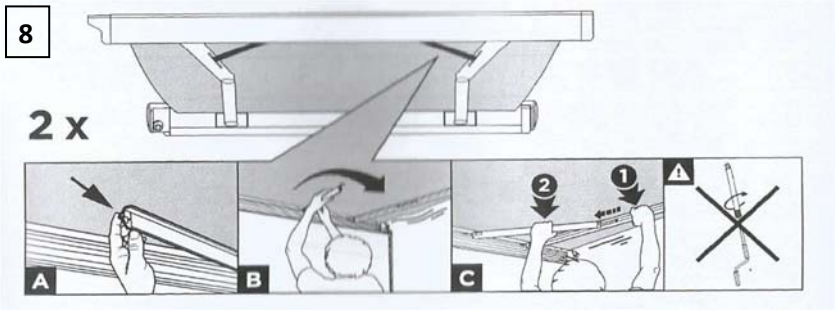

- Plaats beide stabilisatiestangen;
- Vergeet zeker niet de **stabilisatiestangen** ter **verwijderen** alvorens de luifel terug in te draaien;

9. Positioneer de poten verticaal en veranker ze met een haring;





- Bevestig beide stormbanden.