Chemisch toilet

De campervan is uitgerust met een chemisch toilet met spoelwater uit de schoonwatertank. Het toiletwater komt in een cassette terecht die apart moet geledigd worden.

Toilet

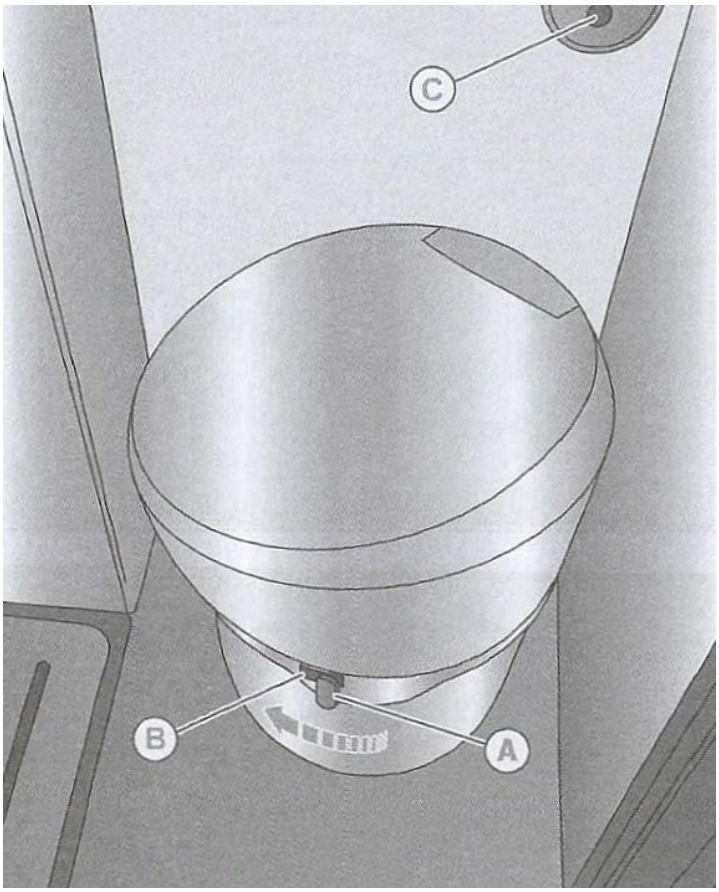

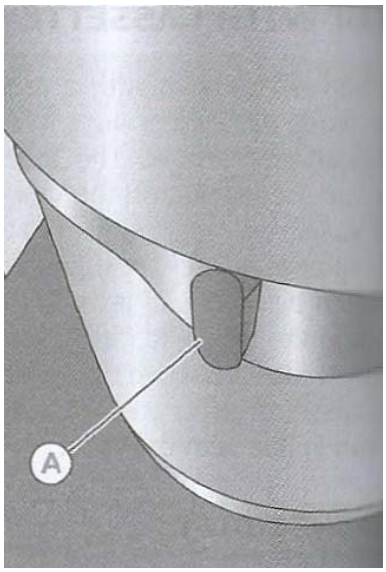

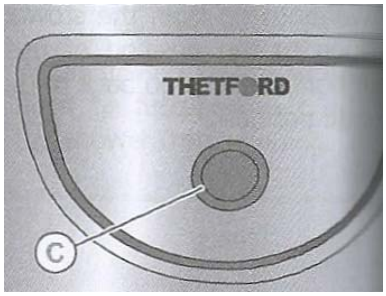

- Draai het bovenstuk van het toilet tegenwijzerzin om comfortabel op het toilet te kunnen zitten.
- Met schuif (A) moet de afvoer geopend worden alvorens naar het toilet te gaan.
- In positie (B) is de schuif gesloten, in de andere richting gaat de afvoer open (dit is ook duidelijk zichtbaar in het toilet). Tijdens het gebruik van het toilet en tijdens het doorspoelen moet de afvoer steeds geopend zijn.
- Spoel door met knop (C).
- Wanneer bij de spoelknop (C) een rood lichtje gaat branden, moet de casette geledigd worden.

Chemisch toilet

Cassette

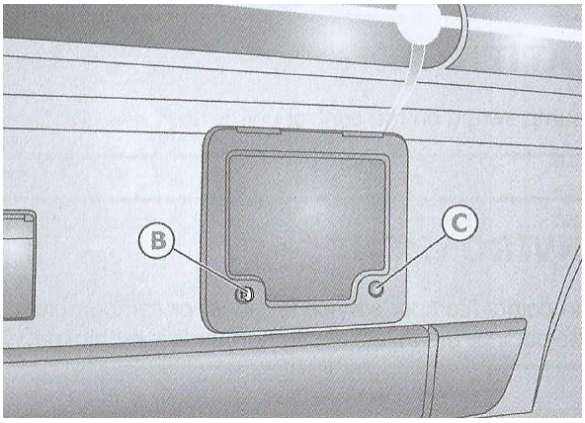

- Voor de cassette wordt dezelfde sleutel gebruikt als voor de schoonwatertank.
- Draai de sleutel een kwartslag in knop (B) en druk gelijktijdig op knop (B) en (C) om het luikje te openen.
- Het luikje scharniert naar onder (in tegenstelling tot de tekening).

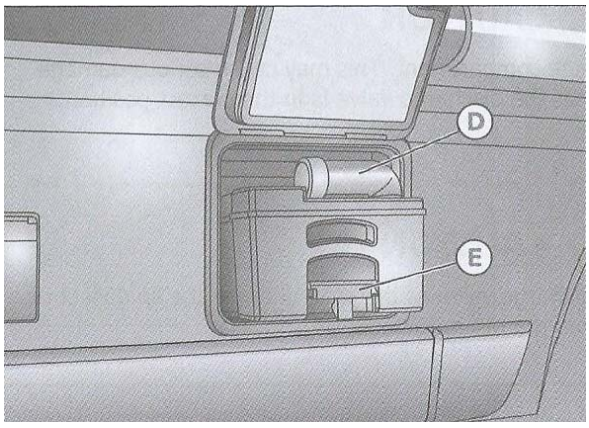

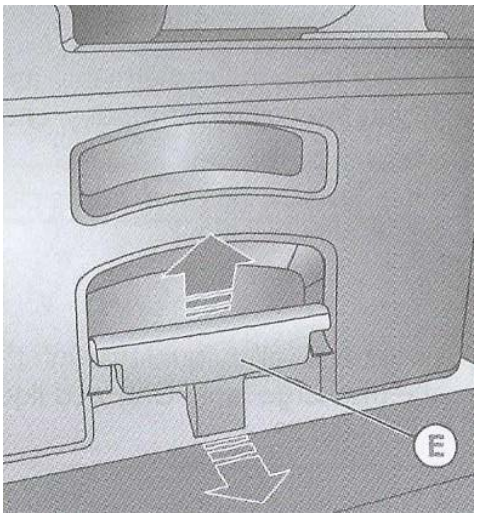

- Druk hendel (E) licht omhoog om de cassette los te maken. Deze kan nu naar buiten getrokken worden.
- Eenmaal op de grond kan hendel (E) verder uitgetrokken om de cassette net als een rolkoffer verder te trekken.
- Om de cassette te ledigen moet de gietbuis (D) gedraaid worden. Na het verwijderen van de dop kan de cassette leeg worden gegoten.
- Giet de WC cassette leeg en druk wanneer de gietbuis naar beneden gericht is op de ontluchtingsknop om het ledigen te vergemakkelijken.
- Ledig en reinig de WC cassette op het daarvoor voorziene servicepunt of in een vast toilet.
- Spoel de cassette bij elke lediging grondig uit.
- Om de cassette opnieuw te gebruiken moet de geschikte toiletvloeistof samen met 2L water in de cassetten gegoten worden via dezelfde koppeling (D).

Extra Informatie

- https://www.dicar.be/reisblog/de-toiletcassette/
- Zie uitgebreide Trigano handleiding in deur chauffeur